Türen einstellen

Auflagenverstellung

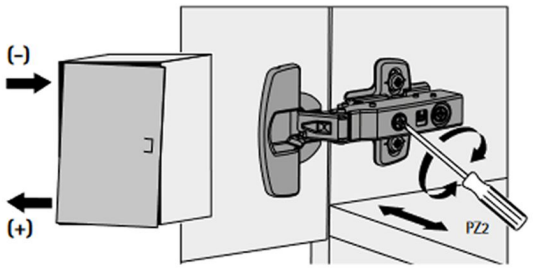

Durch die Stellschraube im Scharnierarm kann bei den Topfbändern die Auflage der Möbeltür um +/- 2mm verstellt werden. Somit ist eine Feineinstellung der Auflage nach der Montage der Möbeltür möglich.

Tiefenverstellung

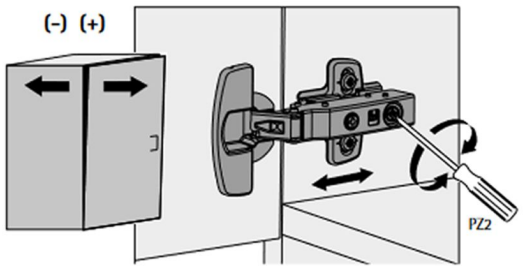

Die Tiefenverstellung der Möbeltür von +/- 2mm erfolgt über die in der Zeichnung markierten Stellschraube.

Höhenverstellung der Möbeltüren

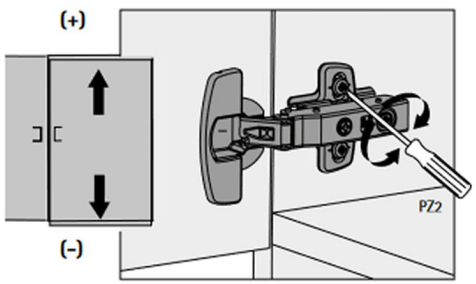

Die Höhenverstellung von +/- 2mm der Möbeltür erfolgt über Langlöcher in der Montageplatte.

Bedienungs- und Montageanleitung

Aktenschrank - Doppeltür (ASF) - Holz

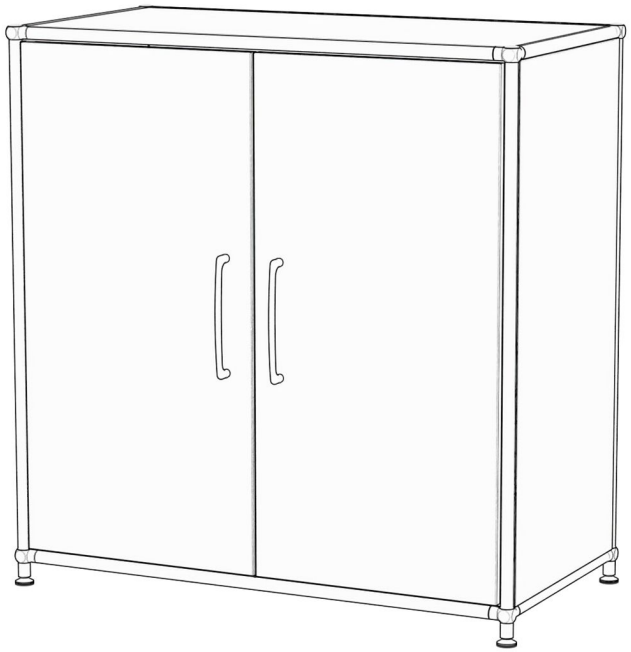

Bitte lesen Sie unbedingt die Sicherheitshinweise in dieser Anleitung, bevor Sie das Produkt montieren und benutzen!

Sicherheitsrelevante Informationen

Anwendung nur in geschlossenen und trockenen Räumen

- Lesen Sie alle Instruktionen vor der Anwendung.
- Dieses Produkt ist kein Spielzeug. Bitte vor Kindern und Haustieren fernhalten. Kippgefahr!
- Nutzen Sie das Produkt nur auf einem ebenen und stabilen Untergrund.
- Vor Hitze und Feuer fernhalten.
- Nicht auf das Produkt stellen oder als Leiter benutzen.
- Um Verletzungen zu verhindern, stecken Sie bitte keine Körperteile wie z.B. Hände oder Finger in offene oder bewegliche Bereiche der Scharniere oder zwischen Komponenten bei der Nutzung des Produkts.
- Überzeugen Sie sich vor der Benutzung, das alle Teile sicher und fest verbunden/geschraubt und an Ihrem richtigen Platz vorhanden und befestigt sind.
- Wir sind nicht verantwortlich für Verletzungen mit oder ohne Todesfolge durch falsche oder fehlerhafte Benutzung des Produkts.

Bewahren Sie die Anleitung bitte auf.

Montagehinweise

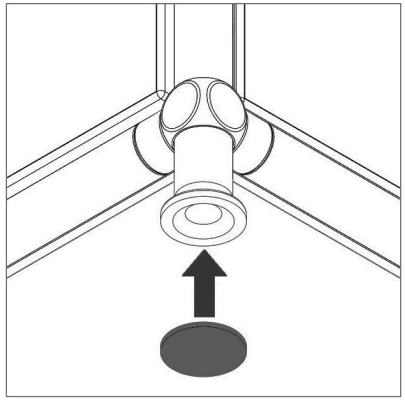

Bei Verwendung auf einem harten Boden kleben Sie die Filze auf die Unterseite der Stellfüße.

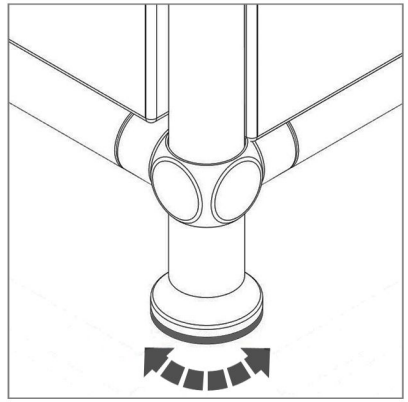

Richten Sie den Schrank mit Hilfe der Stellfüße aus. Nutzen Sie hierzu eine Wasserwaage.

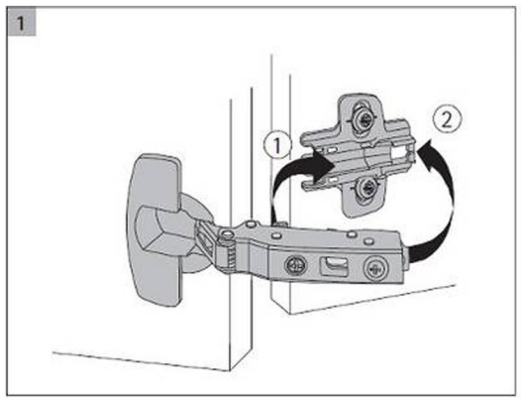

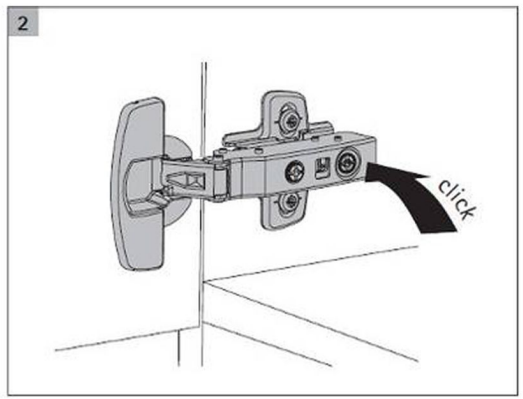

Montage -
Ein leichter Fingerdruck auf das Scharnier genügt, um es sicher auf der Montageplatte einrasten zu lassen. Das Aufklipsen ist deutlich hörbar. Es signalisiert das präzise Verriegeln.

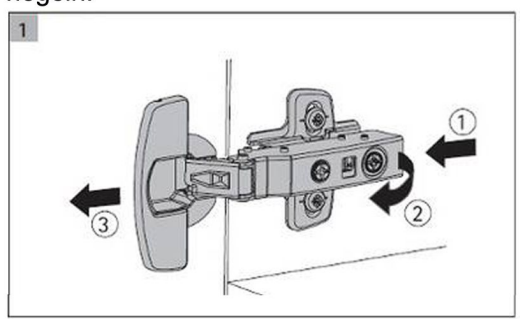

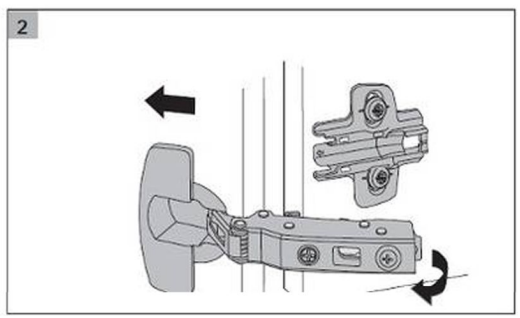

Demontage -
Entriegelt wird das Scharnier durch einen leichten Fingerdruck auf den Rastschieber. Der Rastschieber liegt verdeckt unter dem Scharnierarm.